Jardinière Pédagogique

100% PLASTIQUE RECYCLÉ

Coloris disponibles

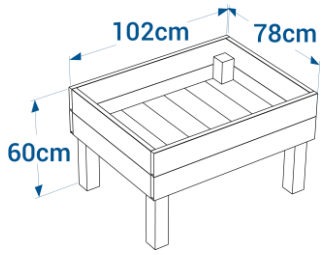

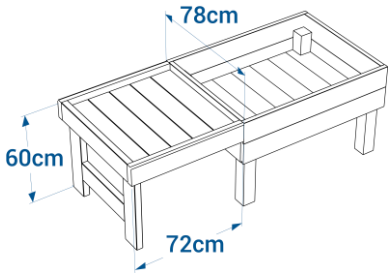

Gamme Color

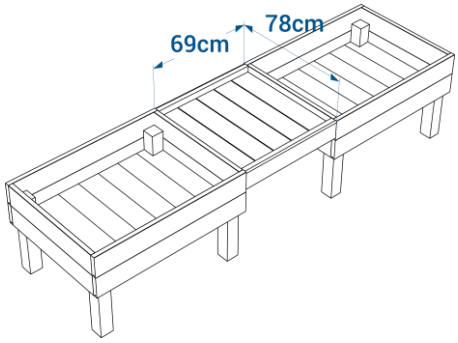

Jardinière pédagogique *réf. JP.120/78*

- Dimensions 102x78 cm, hauteur 60 cm
- Hauteur sous plateau 32,4 cm
- Profondeur du bac 23 cm
- Fonds et côtés composés de planches languette et rainure d'épaisseur 2,8 cm
- Fond renforcé
- Capacité : 155 litres de terre
- Poids : 60 kg
- Livrée montée

Option tables de rempotage

réf. JP.120/78.TR1 et JP.120/78.TR2

- Plateaux largeur 78 cm
- 2 versions disponibles : avec pieds **réf. JP.120/78.TR1**ou sans pied **réf. JP.120/78.TR2**
- Assemblage sur la jardinière pédagogique par vis
- Poids : 32 kg pour la version avec pieds, 25 kg pour la version plateau seul
- Livré avec les pieds à monter sur le plateau

Option table de rempotage avec pieds
réf. JP.120/78.TR1

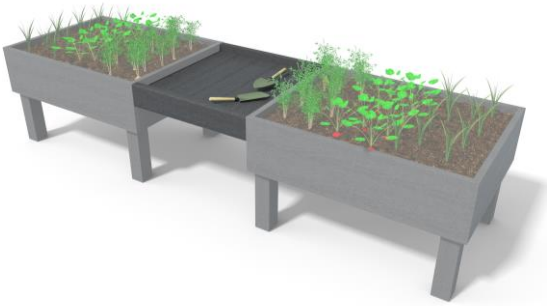

Option table de rempotage sans pieds
réf. JP.120/78.TR2

PLASTIQUE RECYCLÉ GARANTIE 20 ANS

ESPACE URBAIN 27 bd des Nations 14540 Castine en Plaine | tél : 02 61 53 07 50 | contact@espaceurbain.fr

Jardinière Pédagogique

100% PLASTIQUE RECYCLÉ

Coloris disponibles

Jardinière pédagogique *réf. JP.120/78*

- Dimensions 102x78 cm, hauteur 62 cm
- Hauteur sous plateau 32,4 cm
- Profondeur du bac 25 cm
- Côtés composés de 4x15 cm
- Fond languette et rainure 2,8 x 13,8 cm
- Fond renforcé
- Capacité : 170 litres de terre
- Poids : 65 kg
- Livrée montée

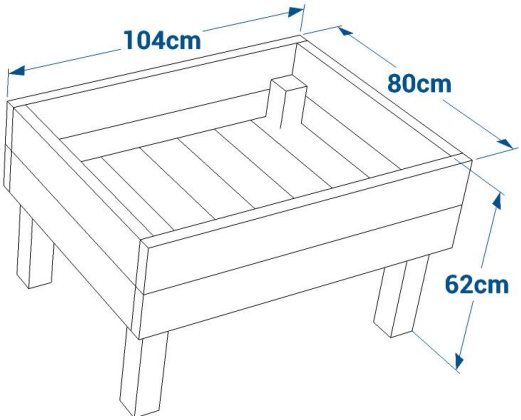

Gamme Color

Jardinière pédagogique *réf. JP.120/78.jrb*

- Également disponible en coloris bleu, jaune, rouge ou multicolores

PLASTIQUE RECYCLÉ GARANTIE 20 ANS

ESPACE URBAIN 27 bd des Nations 14540 Castine en Plaine | tél : 02 61 53 07 50 | contact@espaceurbain.fr