Corbeille CURVE protège-pluie

Tige de scellement

Coloris disponibles

Corbeille CURVE protège-pluie *réf, 60,1 ou 60,2*

- Dimensions 53 x 50 cm, hauteur 103 cm
- Protège-pluie coloris gris anthracite
- Porte frontale avec verrouillage par clé triangle
- Lattes d'épaisseur 4 cm
- Ossature en acier galvanisé
- Disponible avec porte sac 150L ***réf. 60.1*** ou avec bac intérieur 70L ***réf. 60.2***
- Fixation par 4 tiges de scellement incluses
- Poids : 78 kg

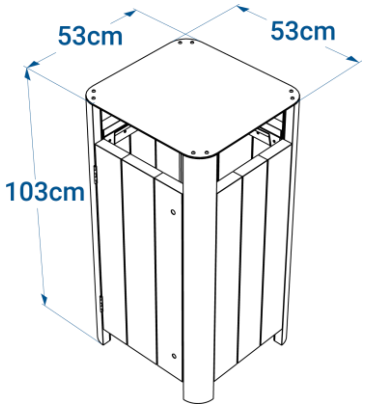

Coloris des pieds

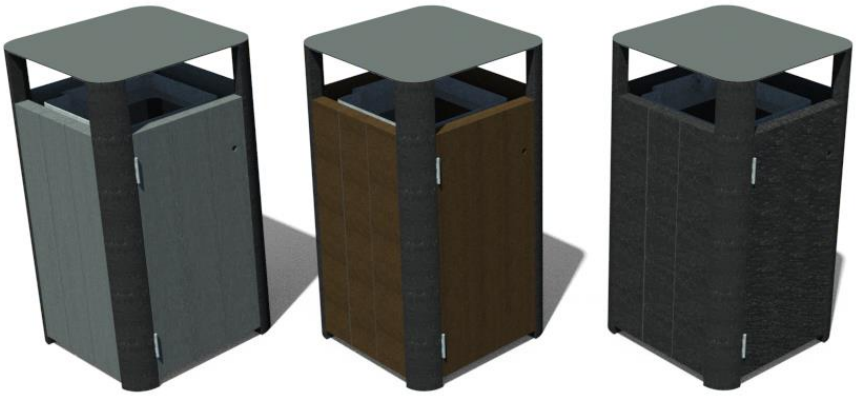

ESPACE URBAIN 27 bd des Nations 14540 Castine en Plaine | tél : 02 61 53 07 50 | contact@espaceurbain.fr